Інструкція користувача Bite Healer 10

Технічні характеристики

Ємність	130 мАг
Час роботи	прибл. 100 разів на повну зарядку
Температура нагріву	Режим високої продуктивності: 50 °C
	Звичайний режим: 45 °C
Розміри	60,0 мм x 16,0 мм x 16,0 мм
Вага	12 г±2 г (аксесуар не входить)
Аксесуар	Застібка для ключів
Захист IP	IP54

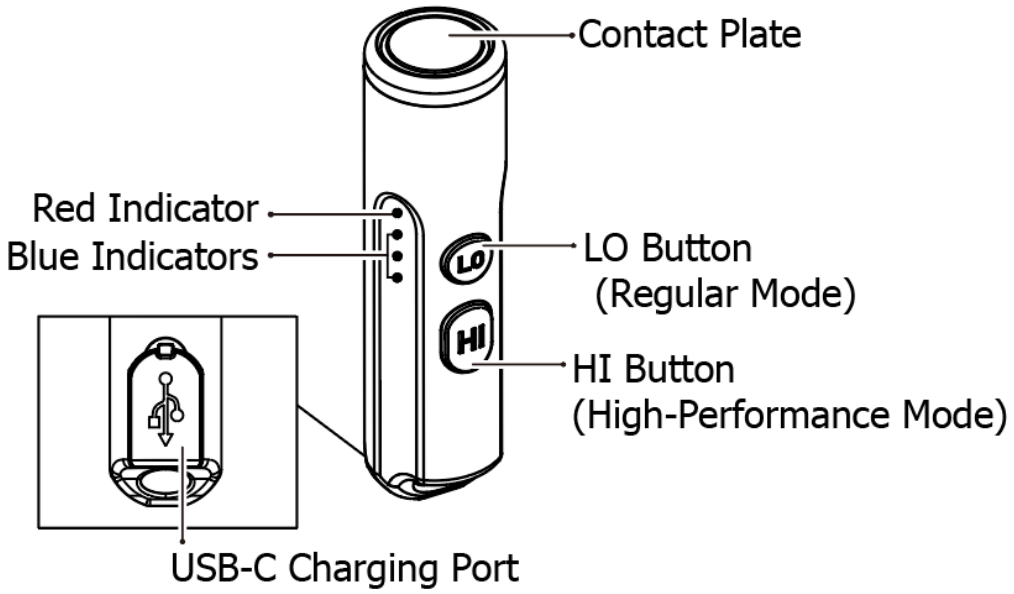

Функція зарядки

Виріб оснащений інтелектуальною системою зарядки. Будь ласка, зарядіть виріб перед першим використанням.

Підключення живлення: як показано на малюнку, використовуйте USB-кабель для заряджання, щоб під'єднати зовнішнє джерело живлення (наприклад, адаптер, блок живлення або інші зарядні пристрої) до порту заряджання виробу, щоб розпочати процес заряджання.

- Під час заряджання сині індикатори поступово змінюватимуть блимання на постійне світло, один за одним, відображаючи рівень заряду батареї.
- Коли виріб буде повністю заряджено, 3 сині індикатори почнуть світитися постійно.
- Час заряджання становить прибл. 1 година 40 хвилин (заряджається через адаптер 5V/1A).
- При повному заряді час роботи в режимі очікування становить близько 12 місяців.

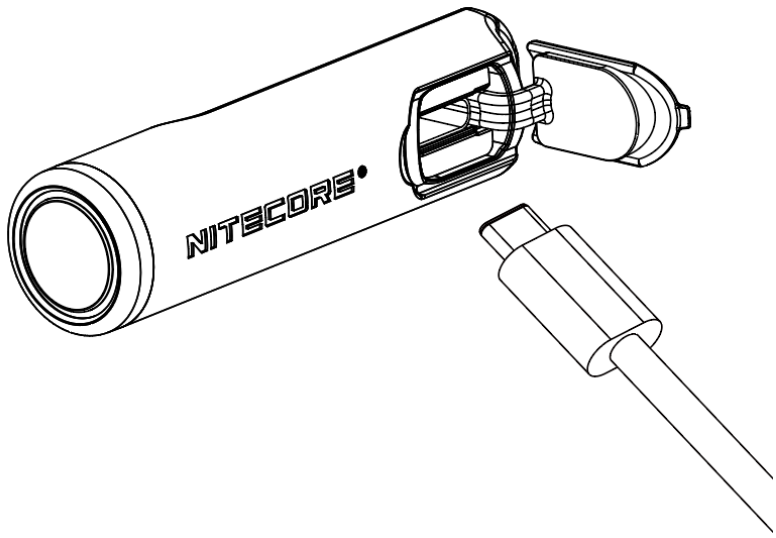

Інструкція з експлуатації

Виріб має два режими температури. Виберіть відповідне налаштування залежно від стану вашої шкіри.

1. Швидке зняття свербіння

Натисніть і утримуйте кнопку HI/LO, доки червоний індикатор не почне світитися постійно. Відпустіть кнопку та покладіть контактну пластину на місце укусу комара. Через 3 секунди червоний індикатор автоматично згасне, вказуючи на те, що виріб вимкнено.

2. Довготривале полегшення свербежу

Натисніть і утримуйте кнопку HI/LO. Навіть після того, як червоний індикатор починає горіти безперервно, продовжуйте утримувати кнопку, доки не загоряться сині індикатори. Відпустіть його та покладіть контактну пластину на місце укусу комара. (Виріб має три сині індикатори. Кожен активований синій індикатор вказує на додаткову секунду тривалості полегшення.)

- При включенні 1 синього індикатора тривалість зняття свербіння становить 4 секунди.
- При включенні 2 синіх індикаторів тривалість зняття свербіння становить 5 секунд.
- При включенні 3 синіх індикаторів тривалість зняття свербіння становить 6 секунд (максимальна тривалість).

Примітка: Якщо всі три сині індикатори ввімкнуто, а кнопку продовжувати натискати, червоний і синій індикатори одночасно вимкнуться, а виріб автоматично вимкнеться.

Індикація потужності

Коротко натисніть кнопку HI/LO, і відповідні сині індикатори будуть послідовно вмикатися, щоб вказати залишок заряду батареї.

Статус індикаторів	Рівень потужності
3 Постійно включені	75%-100%
2 Постійно включені	35%-75%
1 Постійно включений	5%-35%
1 Блимає	0%-5% (Будь ласка, зарядіть виріб якнайшвидше)

⚠ Попередження

1. Будь ласка, уважно прочитайте посібник користувача перед використанням виробу.
2. Будь ласка, зберігайте цей виріб у недоступному для дітей та домашніх тварин місці, щоб запобігти випадковому ковтанню.
3. Цей виріб призначений тільки для зняття свербіння, викликаного укусами комарів.
4. Цей виріб призначений для використання дорослими віком від 18 років. Не рекомендується дітям до 10 років. Діти віком від 10 років або особи з обмеженими можливостями повинні використовувати виріб лише за допомогою та під наглядом законного опікуна.
5. НЕ використовуйте виріб для немовлят або маленьких дітей, щоб запобігти опікам.
6. НЕ використовуйте виріб, якщо у вас є захворювання шкіри (наприклад, екзема або інфекційний дерматит) або чутливість до тепла.
7. НЕ використовуйте виріб на пошкодженій, пораненій або запаленій шкірі або на ділянках із сильними алергічними реакціями, оскільки це може посилити симптоми або викликати інфекції.
8. Використовуйте з обережністю пацієнтам із судомними розладами або келоїдами в анамнезі. Перед регулярним використанням рекомендується провести патч-тест.
9. Якщо ви використовуєте цей виріб під час вагітності, заздалегідь зверніться до лікаря.
10. Застосовувати з обережністю або під наглядом пацієнтам із сенсорними порушеннями, спричиненими метаболічними порушеннями (наприклад, цукровий діабет, хвороба Альцгеймера, хвороба Паркінсона, дисфункція щитовидної залози або нейроімунні розлади).
11. Звичайний режим рекомендується для першого використання на невеликій нечутливій ділянці шкіри, щоб перевірити, чи немає дискомфорту чи алергічних реакцій. Припиніть використання вирібу, якщо розвинеться почервоніння, набряк або інші аномальні реакції.
12. Уважно стежте за своєю шкірою під час використання. Припиніть використання вирібу та промийте уражену ділянку проточною водою, якщо виникають і не зникають будь-які аномальні симптоми (наприклад, сильне почервоніння, посилений свербіж, відчуття печіння або алергічні реакції). За необхідності негайно зверніться за медичною допомогою.
13. НЕ використовуйте виріб на обличчі, біля очей або інших чутливих і делікатних ділянок шкіри.
14. НЕ зловживайте вирібом. Рекомендується не використовувати поспіль на тій самій ділянці шкіри більше 5 разів на годину та залишати інтервал не менше 2 хвилин між кожним нанесенням, щоб уникнути опіків або алергічних реакцій.
15. НЕ дряпайте ділянку шкіри під час використання, щоб уникнути подальшого подразнення та можливого пошкодження шкіри.
16. Цей виріб може викликати тимчасове локалізоване почервоніння, тепло або легке відчуття печіння, яке зазвичай зникає протягом кількох хвилин.
17. Цей виріб призначений лише для використання людиною. НЕ застосовуйте його до тварин, таких як собаки чи коти.
18. НЕ використовуйте виріб на легкозаймистих або вибухонебезпечних матеріалах, оскільки висока температура може призвести до займання або вибуху.
19. Цей виріб не є заміною медичної консультації чи лікування. Негайно зверніться до лікаря, якщо дискомфорт або симптоми не зникають після використання.
20. НЕ кладіть виріб у воду. Будь ласка, ретельно висушіть його перед використанням у разі випадкового падіння у воду.
21. НЕ вставляйте сторонні предмети в зарядний порт.

22. НЕ піддавайте виріб дії температур вище 60°C протягом тривалого часу, оскільки це може призвести до вибуху або займання батареї
23. НЕ розбирайте та не модифікуйте цей виріб, оскільки це призведе до його пошкодження та втрати гарантії на виріб. Будь ласка, зверніться до розділу гарантії в посібнику, щоб отримати повну інформацію про гарантію.

⚠ Безпека батареї

Неправильне використання пристроїв із вбудованими літій-іонними батареями може призвести до серйозного пошкодження батареї або загрози безпеці, наприклад займання чи вибуху. НЕ використовуйте пристрій, якщо він пошкоджений. НЕ розбирайте, не проколюйте, не розрізайте, не розчавлюйте та не спалюйте пристрій. Якщо помічено будь-який витік або незвичний запах, негайно припиніть використання пристрою. Утилізуйте пристрій/батареї відповідно до чинних місцевих законів і правил.

Відмова від відповідальності

Цей виріб застрахований у всьому світі Ping An Insurance (Group) Company of China, Ltd. NITECORE не несе відповідальності за будь-які втрати, пошкодження чи претензії будь-якого роду, що виникли в результаті недотримання інструкцій, наведених у цьому посібнику користувача.