NITECORE®



UTL19

Многофункциональный фонарь: белый свет, зелёный лазер, УФ-свет и выдвижное лезвие

Инструкция пользователя

nitecore.ua/products/utl19 — цена, наличие, видео

Официальный дистрибьютор Nitecore в Украине · 0 800 75-20-75

UTL19 на nitecore.ua ›

Цена, наличие, видео, отзывы и доставка по Украине

Содержание

Важно: безопасность ›

Особенности и комплект ›

Устройство фонаря и размеры ›

Зарядка ›

Управление ›

Белый, УФ-свет и лазер ›

Лезвие: установка и замена ›

Локатор, индикация заряда, ATR ›

Технические данные ›

Гарантия ›

Контакты ›

Спасибо, что выбрали NITECORE! Перед использованием внимательно прочитайте инструкцию и сохраните её. Актуальная версия — на странице товара на nitecore.ua.

Важно: безопасность

1. Изделие предназначено для взрослых старше 18 лет. Храните его в недоступном для детей месте.
2. Изделие содержит мелкие детали. Держите его подальше от детей и домашних животных.
3. **ОСТОРОЖНО!** Возможно опасное излучение. НЕ смотрите на световой или лазерный луч и не направляйте его в глаза или на зеркальные поверхности.
4. Чтобы фонарь не включился случайно, не носите его там, где на переключатель могут давить другие вещи (тесный карман, рюкзак).
5. Если фонарь лежит в кармане или рюкзаке либо долго не используется — выключите его, чтобы избежать случайного включения и перегрева.
6. В ползунковом переключателе стоит датчик Холла. Сильные магниты рядом могут сбить определение положения переключателя.
7. При долгой работе фонарь сильно нагревается. Не работайте долго на высоких уровнях яркости — так вы избежите ожогов и повреждения изделия.

8. НЕ накрывайте голову фонаря и не кладите рядом с ней вещи: высокая температура может привести к повреждению или несчастному случаю.
9. НЕ светите на легковоспламеняющиеся или взрывоопасные материалы.
10. НЕ погружайте горячий фонарь в жидкость — разница давления может необратимо его повредить.
11. НЕ оставляйте изделие надолго при температуре выше 60 °C.
12. Если фонарь долго не используется, заряжайте его раз в 6 месяцев.
13. НЕ разбирайте и не переделывайте изделие — это повредит его и снимет гарантию (см. раздел «Гарантия»).

Встроенный аккумулятор

- НЕ разбирайте, не прокалывайте, не разрезайте, не раздавливайте и не сжигайте изделие.
- Заметили запах, протечку или деформацию — сразу прекратите пользоваться фонарём.
- Утилизируйте изделие в соответствии с местными правилами.

Особенности

- **5-в-1:** белый свет, зелёный лазер, УФ-свет, лезвие и стеклобой.
- Белый свет до **1800 лм**, сила света 12 100 кд, дальность до **220 м**; три формы луча — направленный, смешанный, рассеянный.
- УФ-свет 365–375 нм, до 1350 мВт; зелёный лазер класса 3R (< 5 мВт).
- Встроенный аккумулятор 1500 мА·ч, до 270 часов работы, зарядка USB-C.
- Сменное универсальное лезвие с блокировкой.
- Стеклобой из нержавеющей стали с керамическими наконечниками из нитрида кремния.
- Светящиеся локаторы — фонарь легко найти в темноте.
- Корпус из авиационного алюминия и нержавеющей стали, защита **IP67**, выдерживает падение с 1 м.

Комплект

Фонарь, темляк, кабель USB-C, универсальное лезвие.

Устройство фонаря

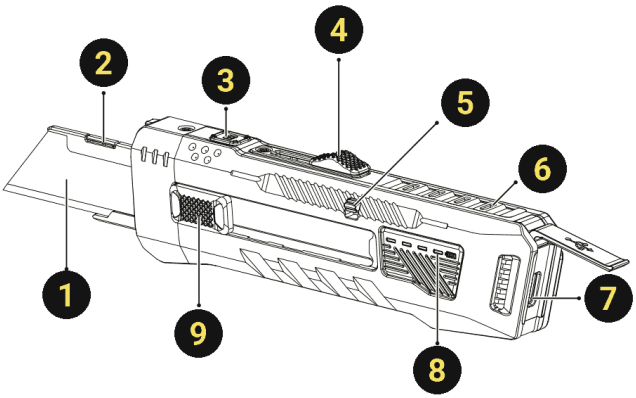

1. Лезвие
2. Защёлка извлечения лезвия
3. Кнопка M
4. Ползунковый переключатель
5. Переключатель блокировки лезвия
6. Светящийся локатор
7. Порт USB-C
8. Индикаторы заряда
9. Ползунок лезвия

Размеры

Длина	129 мм
Ширина (с переключателем)	39 мм
Высота с клипсой / без	27 / 19 мм
Вес (без аксессуаров)	148 г

Лезвие

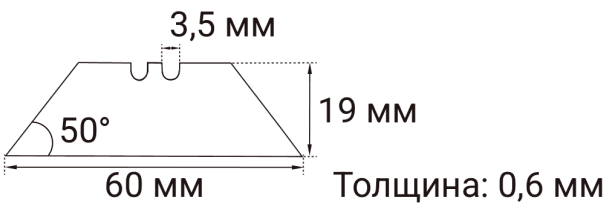

Зарядка

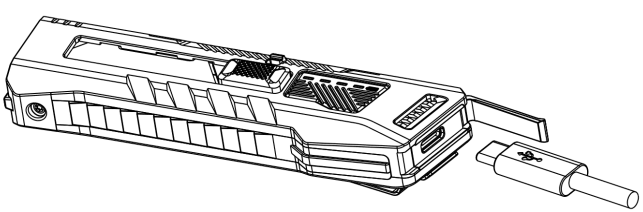

Перед первым использованием полностью зарядите фонарь. Подключите кабель USB-C к фонарю, а другой конец — к адаптеру, павербанку или другому источнику питания.

Во время зарядки зелёные индикаторы мигают и постепенно начинают светиться постоянно.

Когда горят все — фонарь заряжен, зарядка отключается сама.

- Фонарём можно пользоваться во время зарядки.
- Полная зарядка — около **1 ч 15 мин** (адаптер 5 В / 2 А).
- Полностью заряженный фонарь в режиме ожидания держит заряд около **24 месяцев**.

Управление

Включение и выключение

ON Сдвиньте ползунковый переключатель в сторону головы фонаря.

OFF Сдвиньте переключатель до упора в сторону хвоста.

Выбор источника света

Когда фонарь включён, коротко нажимайте **M**: белый свет › зелёный лазер › УФ-свет. Фонарь запоминает последний источник. На уровне ULTRALOW переключение недоступно.

Белый свет

- **Яркость:** передвигайте переключатель — LOW / MID / HIGH.

- **ULTRALOW:** из выключенного состояния удерживайте M и сдвиньте переключатель в сторону головы.
- **Форма луча:** на LOW / MID / HIGH дважды нажмите M и удерживайте — направленный › смешанный › рассеянный. Отпустите на нужном: фонарь запомнит его для всех уровней.

УФ-свет

Передвигайте переключатель — LEVEL 1 / LEVEL 2 / LEVEL 3.

Зелёный лазер

Передвигайте переключатель — LEVEL 1 / LEVEL 2 / LEVEL 3.

Быстрый лазер:

- фонарь выключен — удерживайте M: лазер светит, пока держите;
- включён белый или УФ — удерживайте M: добавляется лазер, отпустили — лазер выключился.

Вместе с белым или УФ-светом мощность лазера подстраивается под их уровень: LOW / MID / HIGH = LEVEL 1 / 2 / 3.

Внимание: УФ и лазер. Не смотрите на УФ-свет и лазер, не направляйте их в глаза, на кожу, на людей и зеркальные поверхности, не смотрите на луч в бинокль или лупу. Для долгой работы с УФ пользуйтесь защитными очками и перчатками. Не игрушка.

УФ-свет (200–1350 мВт, 365–375 нм) — группа риска 1 по IEC 62471. Зелёный лазер (< 5 мВт, 510–530 нм) — класс 3R по IEC 60825-1, соответствует FDA 21 CFR 1040.10 и 1040.11.

Лезвие

Лезвие поставляется отдельно, фонарь заблокирован на заводе. Перед использованием разблокируйте и установите лезвие.

Блокировка

- **Разблокировать:** сдвиньте переключатель блокировки лезвия (5).
- **Заблокировать:** сдвиньте ползунок лезвия (9) до упора назад, затем переключатель блокировки — до появления зелёной метки.

Установка

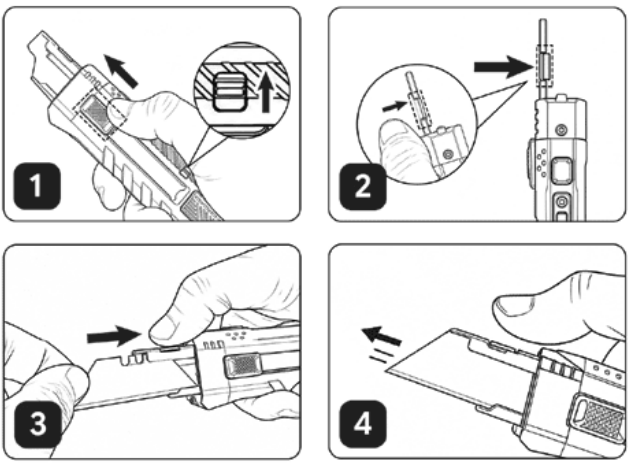

1. Разблокируйте и полностью выдвиньте держатель ползунком.
2. Нажмите и держите защёлку (2) по стрелке.
3. Вставьте лезвие до упора.
4. Отпустите защёлку и слегка потяните лезвие вперёд-назад — оно должно сидеть плотно.

Работа и снятие

Удерживая ползунок, выдвиньте лезвие на нужную длину. После работы полностью уберите и заблокируйте. Чтобы снять: выдвиньте держатель, нажмите защёлку и вытащите лезвие.

Осторожно: лезвие острое. Не направляйте его на себя и других. Не режьте металл и твёрдые материалы. Повреждённое или тупое лезвие сразу замените. Когда не пользуетесь — уберите и заблокируйте.

Светящийся локатор

Слабо светится в темноте, чтобы фонарь было легко найти (до 24 месяцев в режиме ожидания). Без трития и радиоактивных веществ.

Включить / выключить: фонарь выключен › удерживайте M › сдвиньте переключатель до упора вперёд, затем до упора назад › отпустите M. Две вспышки — локатор включён, одна — выключен, без вспышки — повторите.

Уровень заряда

На выключенном фонаре коротко нажмите M — индикаторы загорятся на 3 с.

Индикаторы	Заряд
4 горят	76–100 %
3 горят	51–75 %
2 горят	26–50 %
1 горит	10–25 %
1 мигает — зарядите	< 10 %

ATR — контроль температуры

Фонарь сам регулирует яркость в зависимости от нагрева и условий работы, чтобы не перегреваться.

Темляк

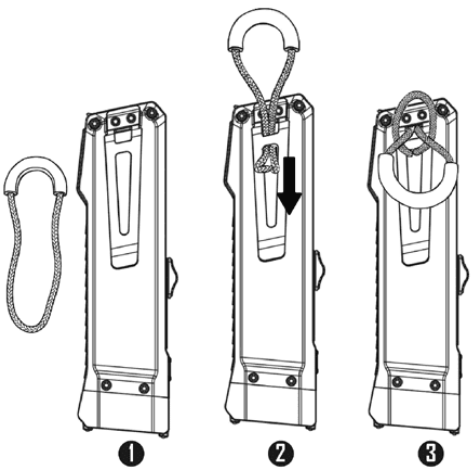

Проденьте петлю в отверстие, протяните темляк через петлю и затяните.

Технические данные

Белый	лм	Время	м	кд
Направленный				
HIGH	800	1 ч 45 мин	220	12 100
MID	330	2 ч	135	4 556
LOW	100	9 ч	70	1 225
Смешанный				
HIGH	1 200	1 ч 30 мин	200	10 000
MID	400	2 ч	110	3 025
LOW	80	9 ч	50	625
Рассеянный				
HIGH	1 800	1 ч 15 мин	180	8 100
MID	400	2 ч	80	1 600
LOW	80	9 ч	30	225
ULTRALOW	1	270 ч	4	4

УФ-свет	Мощность	Время
LEVEL 3	1 350 мВт	3 ч
LEVEL 2	600 мВт	5 ч
LEVEL 1	200 мВт	15 ч

Зелёный лазер	Мощность	Время
LEVEL 3	< 5 мВт	60 ч
LEVEL 2	< 2 мВт	130 ч
LEVEL 1	< 0,39 мВт	210 ч

Защита IP67, ударопрочность 1 м. Данные получены в лаборатории NITECORE по стандарту ANSI/PLATO FL1-2019 со встроенным аккумулятором 1500 мА·ч при 26 °C. Реальные показатели зависят от условий использования.

Гарантия

- **14 дней** — обмен неисправного фонаря на такую же модель (или аналогичную, если модель снята с производства).
- **2 года** — гарантийный ремонт с даты покупки (фонари со встроенным аккумулятором).
- Сохраните чек и гарантийный талон.

Гарантия не действует, если

- изделие ремонтировали или переделывали посторонние лица;
- повреждение из-за неправильного использования, хранения или обслуживания (см. эту инструкцию);
- серийный номер отсутствует, изменён или повреждён;
- обычный износ: внешний вид и расходные части (лезвие) гарантией не покрываются.

На ремонт, обмен или возврат изделие отправляется Новой Почтой за счёт клиента. Полные условия — nitecore.ua/warranty/

NITECORE®

Контакты

Официальный дистрибьютор Nitecore в Украине
nitecore.ua · info@nitecore.ua

БЕСПЛАТНО ПО УКРАИНЕ

0 800 75-20-75

Пн–Пт 9:00–19:00 · Сб 9:30–16:00 · Вс 10:00–15:00

РОЗНИЧНЫЙ ОТДЕЛ

044 228-30-70 · **066 717-55-50**
063 390-74-64 · **067 676-33-77**

ОПТОВЫЙ ОТДЕЛ

067 787-57-03 · **063 684-62-44**

Дилерам и оптовым покупателям ›

СЕРВИСНЫЙ ЦЕНТР

067 328-00-60 Viber, Telegram, WhatsApp, Signal

Пн–Пт 10:00–14:00 · условия гарантии ›

САМОВЫВОЗ

Магазины-партнёры в Киеве, Днепре и Одессе — адреса ›

Мы в соцсетях

Telegram	@NitecoreOfficialUa
Instagram	@nitecoreukraine
YouTube	@NitecoreUkraine
TikTok	@nitecore.ua
Facebook	NitecoreUkraineOfficial

NITECORE UTL19 на nitecore.ua ›

Цена, наличие, видео, отзывы — nitecore.ua/products/utl19

UTL19 на сайте

Видео о UTL19